Центр гуманитарных технологий и исследований

«Социальная Механика»

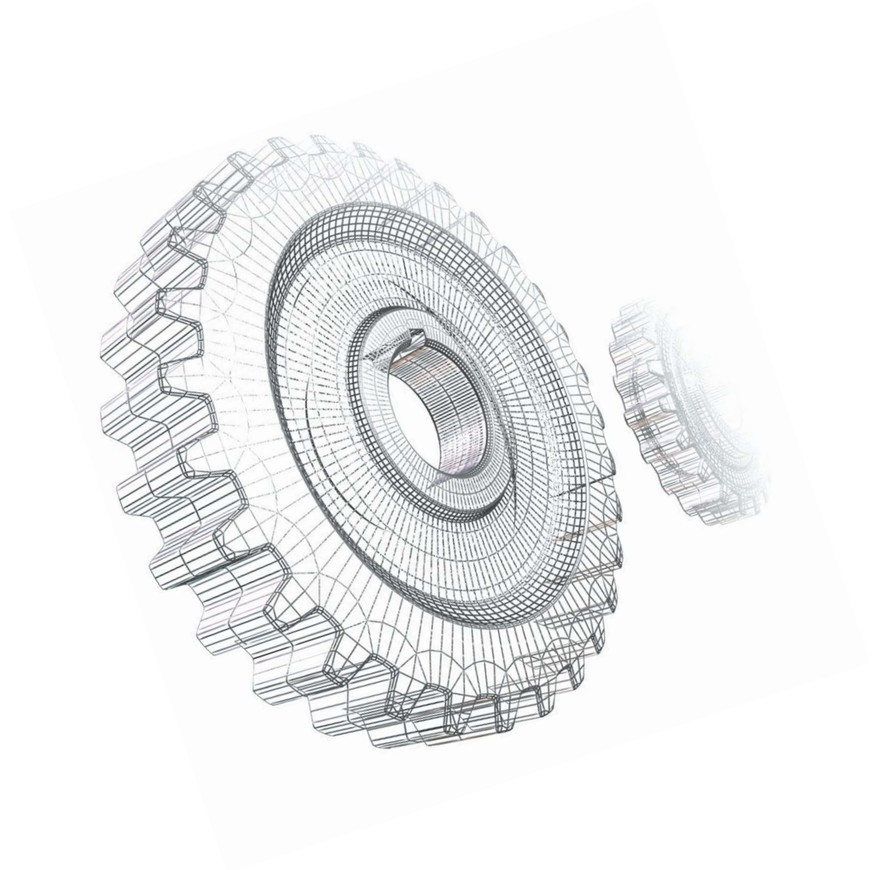

www.socmech.ru
mail@socmech.ru, socmech@mail.ru
8 (846) 333-77-97, 332-56-93

Успех любого дела, в первую очередь, зависит от людей и взаимоотношений между ними.

Центр «Социальная Механика» занимается социальным управлением: изучает взаимодействия между людьми, социальными системами и создает средства воздействия на них.

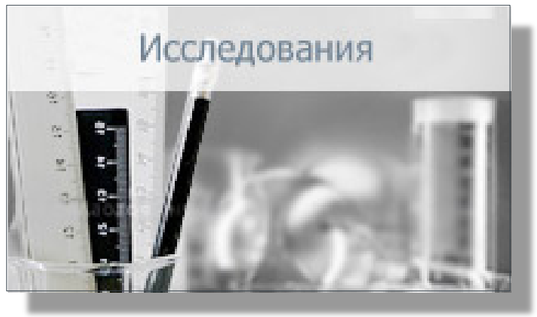

Управление — это принятие оптимального решения на основе личного опыта и объективной информации. Носителем первого являются эксперты, второе предоставляют исследования.

В нашем понимании связи с общественностью - это сочетание науки управления информационными потоками и искусства согласования интересов субъекта и целевых групп социальной среды.

Выявление нужных организации талантов и создание условий для их развития. Построение такой культуры взаимодействия и мотивации персонала, которая привлекает и удерживает лучших сотрудников, делая ее устойчивее и динамичнее.

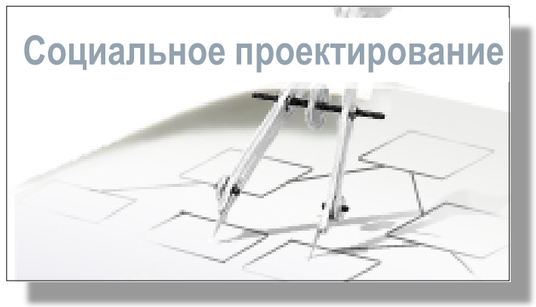

Оценка социальных явлений. Проектирование социальных изменений. Планирование, построение, внедрение социальных систем, процессов, отвечающих заданным требованиям, направленных на получение заданного результата.

- Выявление и анализ мнений экспертов и социальных групп
- Анализ и структурирование проблематики
- Планирование деятельности
- Организационное развитие
- Создание корпоративных идеологии и стандартов
- Построение систем внутренней коммуникации
- Организация связей с внешними целевыми группами
- Оценка и развитие сотрудников
- Содействие в фандрайзинге
- Организация и оценка грантовых программ, конкурсов
- Оценка деятельности, результатов и эффектов

«Великое искусство выигрывать битвы состоит в умении определять направление главного удара и изменять его в процессе нанесения»

Наполеон Бонапарт

Центр гуманитарных технологий и исследований

«Социальная Механика»

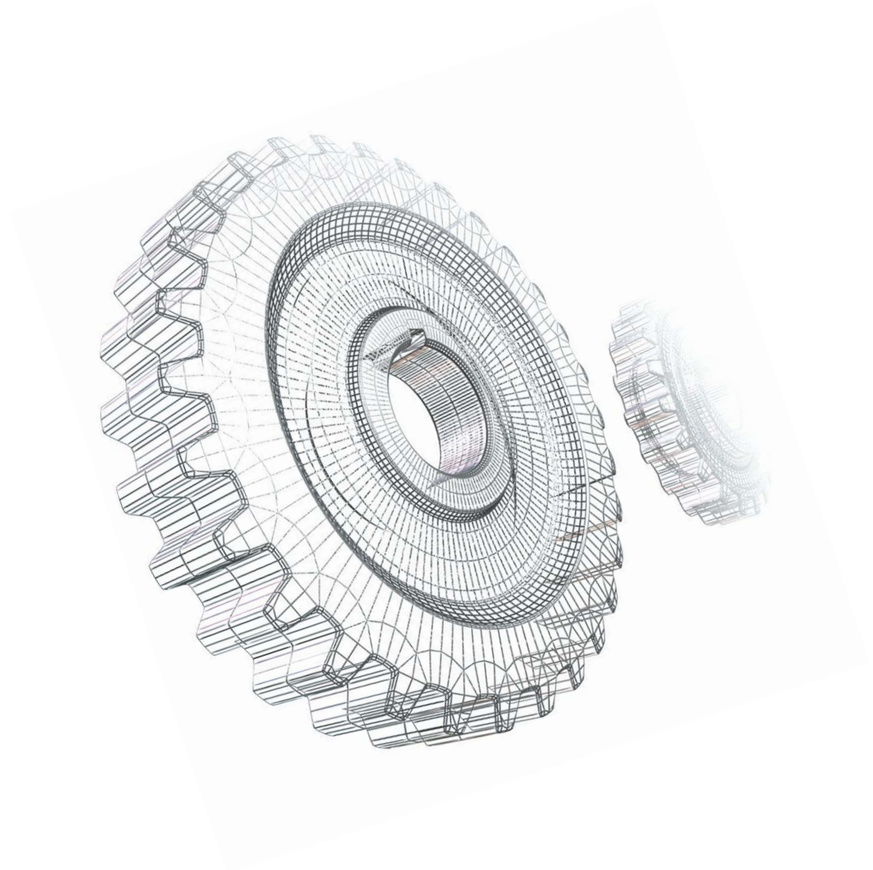

www.socmech.ru
mail@socmech.ru, socmech@mail.ru
8 (846) 333-77-97, 332-56-93